Wyciągarka DRAGON WINCH
HIGHLANDER DWH 3000 HD

GWARANCJA NA ZAWSZE

Zastosowanie: quady extreme, UTV
Napięcie: 12 V
Moc: 1,4 KM
Uciąg: 3 000 lb / 1 360 kg
Przekładnia: trójstopniowa przekładnia planetarna
Redukcja: 138:1
Rodzaj hamulca: automatyczny
Długość liny stalowej: 15 m
Wymiary (LxWxH): 346 mm x 114 mm x 115 mm
Waga zestawu brutto: 10 kg
Rozstaw śrub montażowych: 124 mm x 76 mm

Szybkość zwijania liny i pobór prądu
(pierwsza warstwa liny na bębnie)

obciążenie liny	**kg**	brak	453	907	1360
prędkość liny	**m/min**	4,9	4,3	3,5	2,8
pobór prądu 12 V	**ampery**	18,7	50	101	135

Siła uciągu w zależności od warstwy liny
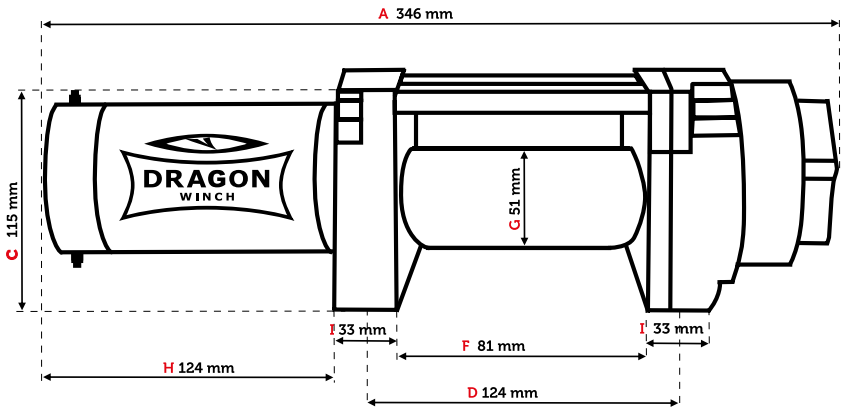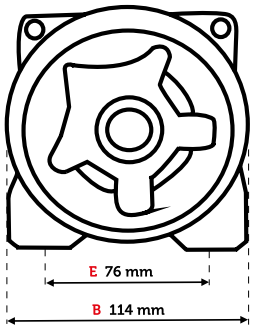
warstwa liny		1	2	3	4	5
uciąg liny	**kg**	1360	1074	925	802	666
ilość liny na bębnie	**m**	2,6	5,4	8,6	12,4	15