Wyciągarka DRAGON WINCH MAVERICK DWM 12000 HDI

GWARANCJA NA ZAWSZE

Zastosowanie: samochody użytkowe, duże samochody terenowe
Napięcie: 12 V
Moc: 6,8 KM
Uciąg: 12 000 lb / 5 443 kg
Przekładnia: trójstopniowa przekładnia planetarna
Redukcja: 265:1
Rodzaj hamulca: dynamiczny
Długość liny stalowej: 30 m
Wymiary (LxWxH): 537 mm x 159 mm x 257 mm
Waga zestawu brutto: 43 kg
Rozstaw śrub montażowych: 254 mm x 114 mm

Szybkość zwijania liny i pobór prądu
(pierwsza warstwa liny na bębnie)

obciążenie liny	**kg**	brak	1814	3629	5443
prędkość liny	**m/min**	5,9	4,4	2,8	0,9
pobór prądu 12 V	**ampery**	58	158	314	415

Siła uciągu w zależności od warstwy liny
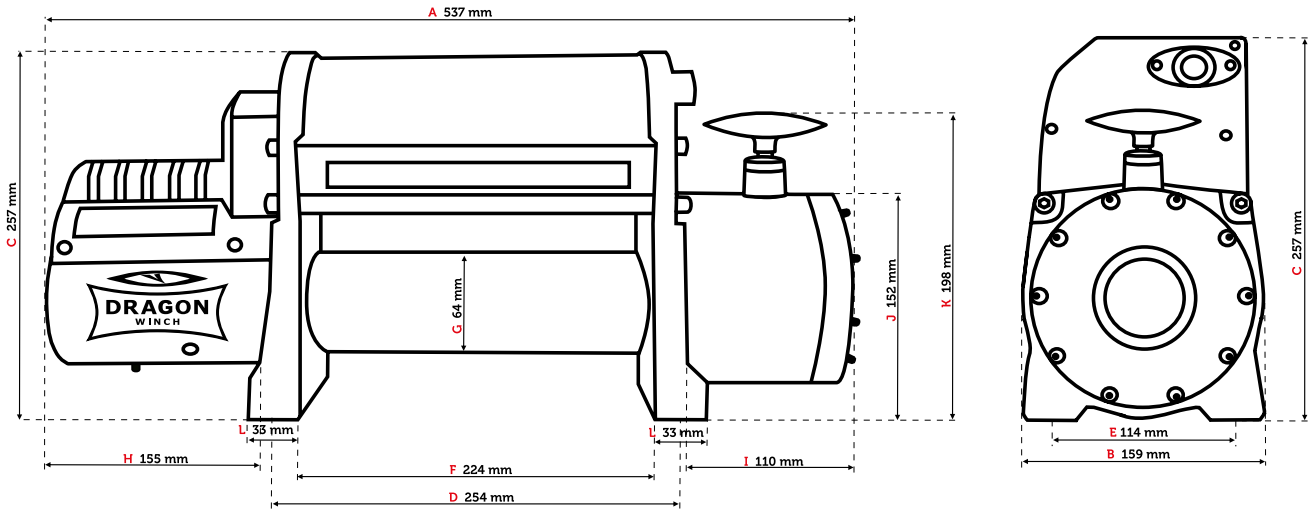
warstwa liny		1	2	3	4	5
uciąg liny	**kg**	5443	4299	3701	3211	2667
ilość liny na bębnie	**m**	5,3	11,5	18,6	27,3	30